7 組織

五島市行政機構図（平成31年4月1日現在）

- 市議会
  - 事務局
    - 庶務係、議事係
- 市長
  - 副市長
    - 総務企画部
      - 総務課（選挙管理委員会事務局）（固定資産評価審査委員会）
        - 秘書係、行政推進班、法制係、人事班、危機管理班
      - 政策企画課
        - 政策企画班、まちづくり推進班、ジオパーク推進班
      - 財政課
        - 財政班、契約管財班、庁舎整備係
      - 情報推進課
        - 情報化推進係、広聴広報班
      - 税務課
        - 管理係、市民税班、資産税班、収納班
    - 市民生活部
      - 市民課
        - 戸籍住基班、住民生活係
        - 出張所（奥浦、崎山、本山、大浜、椛島、久賀島）
        - 出張所分室（椛島出張所伊福貴分室）
      - 【福祉事務所】
        - 社会福祉課（社会福祉課長兼福祉事務所長）
          - 総務係、こども家庭未来班、障がい福祉班、保護班
          - 嵯峨島へき地保育所　※H30.4.1から休園
      - 長寿介護課
        - 長寿支援班、介護保険班
      - 国保健康政策課
        - 総務班、健康づくり班、国保・年金班、母子保健班
        - 久賀診療所
        - 玉之浦診療所
          - 医局、事務局
        - 三井楽診療所
          - 医局、事務局
        - 伊福貴診療所
          - 本窯分院
        - 黄島診療所
          - 赤島分院
        - 玉之浦歯科診療所
        - 岐宿歯科診療所
      - 生活環境課
        - 環境班、施設班
    - 地域振興部
      - 商工雇用政策課
        - 雇用・起業促進班、商工交通班
      - 地域協働課
        - 地域づくり協働班、移住定住促進係
      - 再生可能エネルギー推進室
        - 再生可能エネルギー推進班
      - 観光物産課
        - 観光物産班、東京事務所、福岡事務所
      - スポーツ振興課
        - 市民スポーツ班、スポーツ交流班
    - 農林水産部
      - 農業振興課（農業委員会事務局長併任）
        - 農務班、畜産・鳥獣対策班
      - 農林整備課
        - 耕地・森林班、椿振興班
      - 水産課
        - 水産振興班、漁港係
    - 建設水道部
      - 建設課
        - 建築住宅班、土木班、道路用地班、都市計画係、維持係
      - 管理課
        - 空き家・公園班、港湾管理事務所、地籍調査班
      - 水道課
        - 業務班、技術班
    - 富江支所（教育委員会分室）（選挙管理委員会分室）（農業委員会分室）（消防本部消防課分室）
      - 窓口班、地域振興班
      - 教育振興係
    - 玉之浦支所（教育委員会分室）（選挙管理委員会分室）（農業委員会分室）（消防本部消防課分室）
      - 窓口班、地域振興班
      - 教育振興係
    - 三井楽支所（教育委員会分室）（選挙管理委員会分室）（農業委員会分室）（消防本部消防課分室）
      - 窓口班、地域振興班
      - 教育振興係

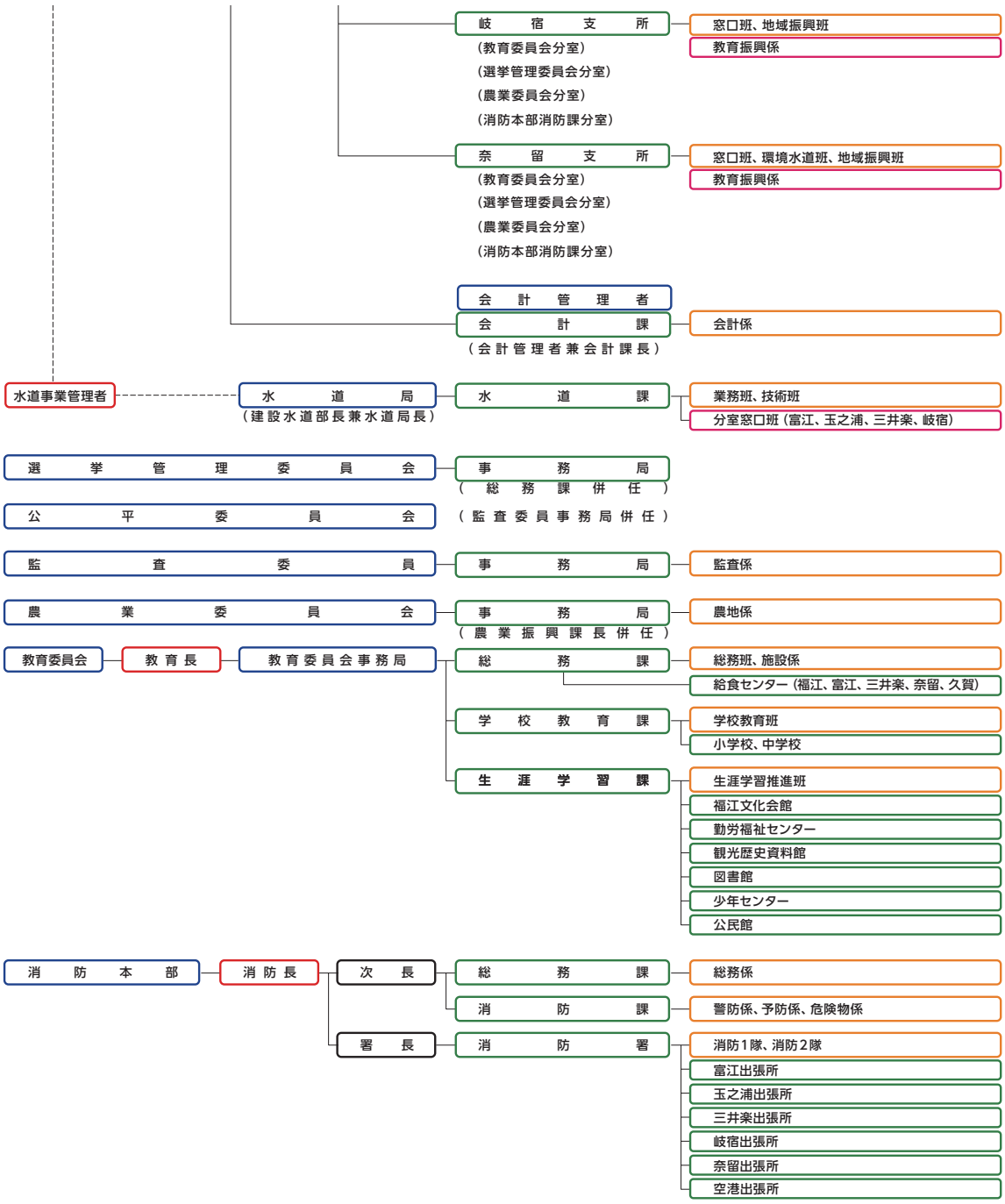

8 市議会

平成 16 年 8 月 1 日に発足した五島市議会は、旧 1 市 5 町の議員がそのまま新市議会の議員となる在任特例により 91 人でしたが、平成 17 年 1 月 30 日に議会解散を問う住民投票があり「賛成多数」で即日解散。平成 17 年 2 月 27 日の選挙で、定数 26 人の新しい議会がスタートしました。

その後、合併後の人口が毎年 1,000 人規模で減少していることや行財政改革に対して議会自ら範を示すとの立場から議員定数等調査特別委員会を設置し、26 人の定数を平成 21 年 2 月の市議会議員選挙から 22 人に、さらに平成 29 年 2 月の市議会議員選挙からは 20 人に削減しています。

五島市議会議長　谷川 等